Systèmes Didactiques s.a.r.l.
Equipement pour l'enseignement expérimental, scientifique et technique

Date d'édition : 23.11.2026

Ref : EWTGUET630

ET 630 Climatiseur multisplit (Réf. 061.63000)



Les climatiseurs multisplit servent à refroidir, déshumidifier et aussi à chauffer les pièces.
Ils sont composés dune unité interne et dune unité externe.
Un échangeur de chaleur avec ventilateur se trouve dans lunité interne; en mode de refroidissement, il sert dévaporateur dans le circuit frigorifique.
En mode de chauffage, il sert de condenseur.
Lunité externe comprend un compresseur, un second échangeur de chaleur, un élément dexpansion (tube capillaire, par ex.) ainsi quun élément permettant de passer du mode de refroidissement au chauffage.
En mode de refroidissement, lagent réfrigérant se trouvant dans léchangeur de chaleur de lunité interne permet, en sévaporant, de retirer de la chaleur à lair de la pièce.
Dans lunité externe, la condensation de lagent réfrigérant permet démettre la chaleur se trouvant dans léchangeur de chaleur à lair ambiant.
En mode de chauffage, le transport de chaleur se fait dans le sens inverse.
ET 630 comprend une cloison sur laquelle a été installé (sur la face avant et la face arrière) un climatiseur moderne multisplit.
Afin de mieux démontrer le fonctionnement, il y a en outre deux indications de pression de lagent réfrigérant.
Le mode de fonctionnement, létage du ventilateur de lunité interne (mode ventilateur) et la température ambiante souhaitée sont sélectionnés par une commande à distance.
En mode automatique, la température ambiante réelle est relevée et un mode de fonctionnement est sélectionné automatiquement pour atteindre la température ambiante indiquée.
Les fonctions suivantes sont aussi ajustées par la commande à distance: le programmateur pour la mise en marche et hors circuit régulière, une durée unique de maintien du fonctionnement en heures (mode sleep; convient au mode éco) et le positionnement horizontal des lamelles sur la bouche de ventilation pour la répartition de lair (mode swing; fixe ou mobile).

Contenu didactique / Essais
structure et fonction dun climatiseur multisplit
6 modes de fonctionnement
- refroidissement
- déshumidification (léger refroidissement)
- chauffage
- ventilation (uniquement ventilateur de lunité interne)
- automatique (mode de fonctionnement selon la température ambiante)
- test de la fonction de refroidissement

3 autres fonctions
- sleep (mise hors circuit au bout de quelques heures)
- swing (positionnement des lamelles sur la bouche de ventilation)
- programmateur pour la mise en marche/hors circuit

Date d'édition : 23.11.2026

fonctions de la commande à distance

Les grandes lignes
- climatiseur moderne avec fonction de pompe à chaleur: refroidissement et chauffage
- 6 modes différents de fonctionnement

Les caracteristiques techniques
Climatiseur multisplit
- puissance absorbée: env. 1,2kW à 24/35°C
- puissance frigorifique: env. 3,5kW à 24/35°C
- débit volumétrique dair max. (unité interne): env. 420m3/h
- déshumidification (unité interne): env. 0,8L/h
- programmateur: 24h

Agent réfrigérant
- R32
- GWP: 675
- volume de remplissage: 700g
- équivalent CO2: 0,5t

Plages de mesure
- pression: 2x -1?40bar

230V, 50Hz, 1 phase

Dimensions et poids
Lxlxh: 1000x1000x1500mm
Poids: env. 80kg

Liste de livraison
1 climatiseur multisplit
1 commande à distance
1 notice d'utilisation

Catégories / Arborescence

Techniques > Thermique > Génie frigorifique et climatique > Installations de climatisation proches de la pratique
Techniques > Energie Environnement > Thermique > Éfficacité énergétique en génie du batîment

Systèmes Didactiques s.a.r.l.

Equipement pour l'enseignement expérimental, scientifique et technique

Date d'édition : 23.11.2026

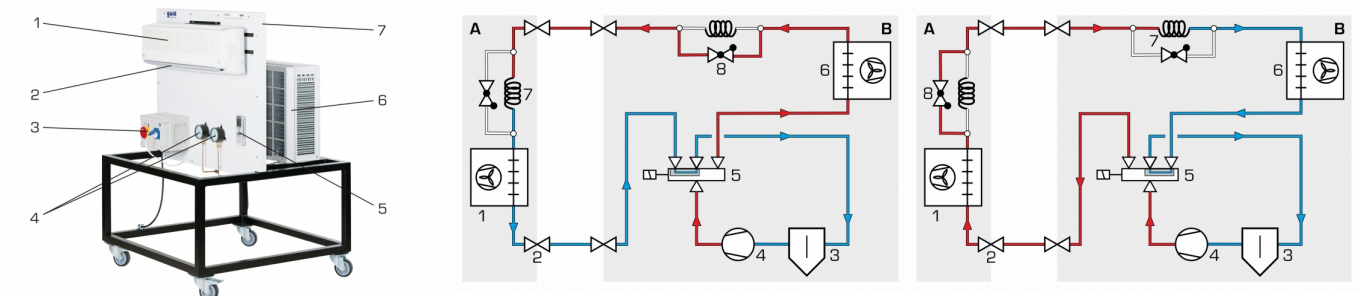

SYSTEMES DIDACTIQUES s.a.r.l.
Savoie Hexapole - Actipole 3 - 242 Rue Maurice Herzog - F 73420 VIVIERS DU LAC
Tel : 04 56 42 80 70 | Fax : 04 56 42 80 71
www.systemes-didactiques.fr