Systèmes Didactiques s.a.r.l.
Equipement pour l'enseignement expérimental, scientifique et technique

Date d'édition : 25.11.2026

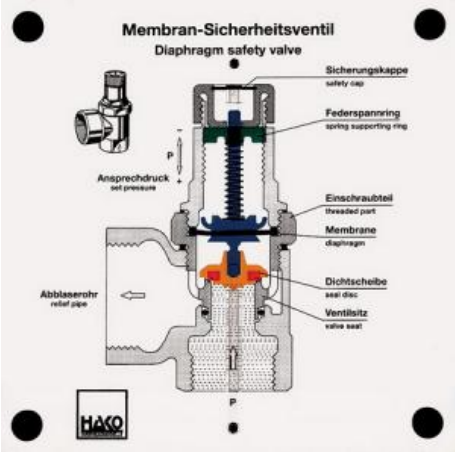

Ref : EWTHA307

Maquette transparente: Soupape de sécurité à membrane

Démonstration d'ouverture en cas de surpression de service trop élevée.

Catégories / Arborescence

Techniques > Automobile > Maquettes automobiles - Les bases

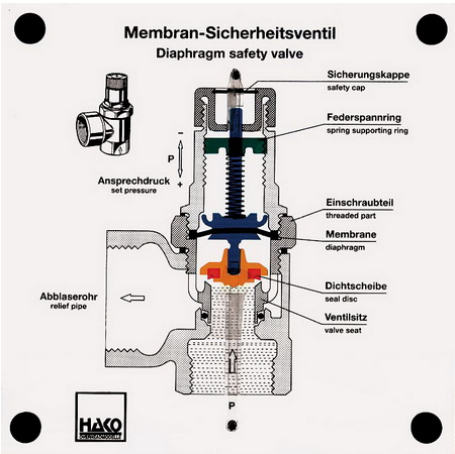

SYSTEMES DIDACTIQUES s.a.r.l.
Savoie Hexapole - Actipole 3 - 242 Rue Maurice Herzog - F 73420 VIVIERS DU LAC
Tel : 04 56 42 80 70 | Fax : 04 56 42 80 71
www.systemes-didactiques.fr