Systèmes Didactiques s.a.r.l.
Equipement pour l'enseignement expérimental, scientifique et technique

Date d'édition : 25.11.2026

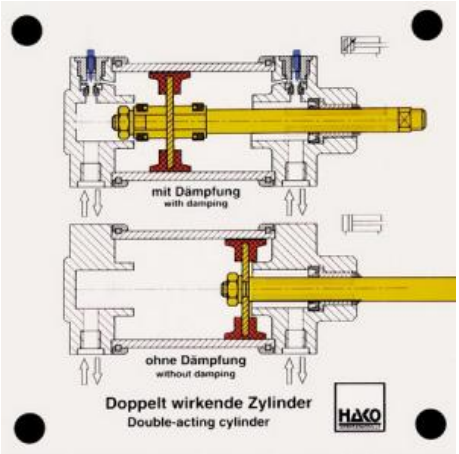

Ref : EWTHA431

Maquette transparente: Vérins à double effet

Fonctionnement d'un vérin double effet sans amortissement.
Fonctionnement d'un vérin à double effet avec amortissement.
Les deux valves d'étranglement sont mobiles, ce qui permet de régler différentes intensités d'amortissement.

Catégories / Arborescence

Techniques > Automobile > Maquettes automobiles - Les bases

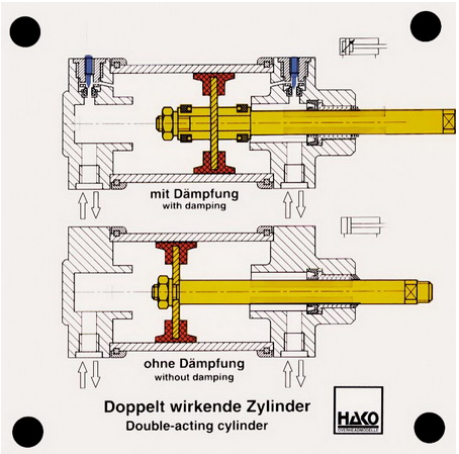

SYSTEMES DIDACTIQUES s.a.r.l.
Savoie Hexapole - Actipole 3 - 242 Rue Maurice Herzog - F 73420 VIVIERS DU LAC
Tel : 04 56 42 80 70 | Fax : 04 56 42 80 71
www.systemes-didactiques.fr